3006590-2023-07-16

3500543-2022-11-01

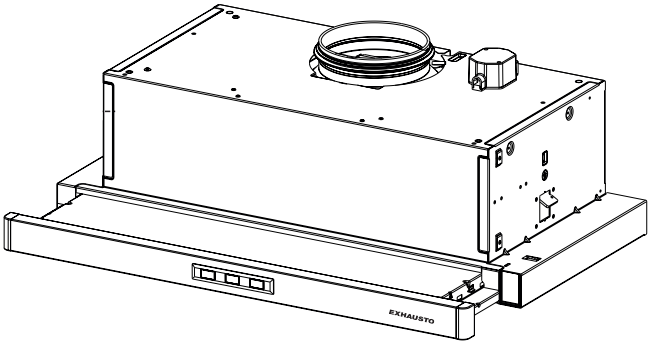

Fernando ESL255WER

EXHAUSTO

DA

1. SIKKERHEDS-OPLYSNINGER

For din sikkerhed og for at sikre, at apparatet fungerer korrekt, skal du læse denne vejledning omhyggeligt før installation og brug. Opbevar altid denne vejledning sammen med apparatet, også hvis du flytter eller sælger det. Brugerne skal have fuldt kendskab til apparatets betjening og sikkerhedsfunktioner.

Ledningstilslutningen skal udføres af en faglært tekniker.

- Producenten kan ikke holdes ansvarlig for eventuelle skader som følge af forkert eller ukorrekt installation.
- For oplysninger om mindste installationshøjde - se installationsvejledningen.
- Hvis vejledningen til installation af gaskomfuret angiver en større afstand, skal denne overholdes.
- Kontroller, at netspændingen svarer til den, der er angivet på typeskiltet, der er fastgjort på indersiden af emhætten.
- Der skal indbygges anordninger til frakobling i den faste ledningsføring i overensstemmelse med ledningsreglerne.
- For klasse I-apparater skal det kontrolleres, at husholdningens strømforsyning garanterer tilstrækkelig jordforbindelse.
- Tilslut emhætten til aftrækskanalen gennem et rør med en diameter på mindst 125 mm. Rørledningen skal være så kort som muligt.
- Bestemmelserne vedrørende udluftning skal overholdes.
- Tilslut ikke emhætten til aftrækskanaler, der indeholder forbrændingsdampe (kedler, pejse osv.).
- Hvis emhætten anvendes sammen med ikke-elektriske apparater (f.eks. gasbrændere), skal der sikres tilstrækkelig udluftning i rummet for at forhindre tilbagestrømning af gasdampe. Når emhætten anvendes sammen med apparater, der forsynes med anden energi end el, må undertrykket i rummet ikke overstige 4Pa for at undgå, at dampene trækkes tilbage i rummet af emhætten.
- Luften må ikke ledes ud i en røgkanal, der anvendes til udsugning af røgdampe fra apparater, der forbrænder gas eller andre brændstoffer.
- Hvis forsyningsledningen er beskadiget, skal den udskiftes af producenten eller dennes servicerepræsentant.
- Apparatet skal installeres på en sådan måde, at det er muligt at afbryde

forbindelsen til elforsyningen med en kontaktåbning (3 mm), der sikrer fuldstændig afbrydelse under kategori III-overbelastningsforhold.

- Tilslut produktet til elnettet med en omnipolær afbryder.
- Hvad angår de tekniske tiltag og sikkerhedsforanstaltningerne, der skal træffes for udledningen af røggassen, er det vigtigt at overholde de lokale myndigheders forskrifter.

⚠ **ADVARSEL:** Fjern beskyttelsesfilmen, før apparatet installeres.

- Brug kun de skruer eller de små dele, der følger med emhætten.

⚠ **ADVARSEL:** Manglende installation af skruerne eller beslagene iht. disse instruktioner kan forårsage fare for elektrisk stød.

- Se ikke direkte ind i lyset med optiske enheder (kikkert, forstørrelsesglas osv.).
- Flambér ikke under emhætten; der er risiko for brand.
- Dette apparat kan anvendes af børn fra 8 år og opefter og personer med nedsatte fysiske, sensoriske eller mentale evner eller manglende erfaring og viden, hvis de er blevet vejledt eller instrueret i sikker brug af apparatet og forstår de involverede farer. Børn må ikke lege med apparatet. Rengøring og brugervedligeholdelse må ikke foretages af børn uden opsyn.
- Der skal føres tilsyn med børn for at sikre, at de ikke leger med apparatet.
- Apparatet må ikke anvendes af personer (herunder børn) med nedsatte fysiske, sensoriske eller mentale evner eller manglende erfaring og viden, medmindre de er blevet vejledt eller instrueret.

⚠ Tilgængelige dele kan blive varme, når de anvendes sammen med køkkenapparater.

- Rengør og/eller udskift filtrene efter den angivne tidsperiode (brandfare). Se afsnittet Vedligeholdelse og rengøring.
- Der skal være tilstrækkelig udluftning i lokalet, når emhætten benyttes sammen med apparater med forbrænding af gas eller andre former for brændstof (vedrører ikke apparater, som kun leder luften tilbage i lokalet).
- Symbolet ⧖ på produktet eller emballagen angiver, at dette produkt ikke må behandles som husholdningsaffald. Det skal derimod indleveres på et indsamlingscenter til genanvendelse af elektrisk og elektronisk udstyr. Ved at sikre, at

dette produkt bortskaffes korrekt, hjælper du med at forhindre potentielle negative påvirkninger på miljøet og menneskers sundhed, som ellers kan opstå som følge af uhensigtsmæssig affaldshåndtering af produktet. For mere detaljerede oplysninger om genanvendelse af produktet kan du kontakte dit lokale kontor, husholdningsaffaldstjenesten eller butikken, hvor du har købt produktet.

2. BRUG

- Emhætten er udelukkende beregnet til husholdningsbrug til at fjerne køkkenlugt, vanddamp og partikellugt.
- Brug aldrig emhætten til andre formål end dem, den er beregnet til.
- Efterlad aldrig høj åben ild under emhætten.
- Juster flammens intensitet, så den kun rettes mod bunden af gryden, og sørg for, at den ikke omspænder siderne.
- Hold konstant øje med friturestegerne, mens de er i brug: overophedet olie kan bryde i brand.

3. PLEJE OG RENGØRING

- Fedtfiltrene skal rengøres hver 2. måneds brug eller hyppigere, hvis brugen er særlig intensiv. De kan vaskes i opvaskemaskine **(Z)**. Fedtfiltrene kan ændre lidt farve efter vask, men det påvirker ikke deres ydeevne.

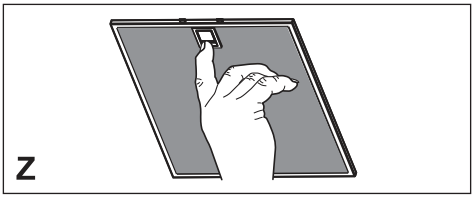

- Rengør emhætten med en fugtig klud og et neutralt flydende rengøringsmiddel.
- Undgå alkoholholdige eller silikoneholdige produkter til udvendig og indvendig rengøring af emhætten.
- Hvis produktet eller en af dets dele er fremstillet af rustfrit stål, skal man bruge særlige ikke-slibende produkter til rengøring og følge linjerne i den satinerede overflade under rengøringen.

4. BETJENINGSANORD-NINGER

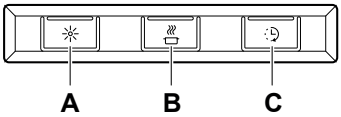

KNAP	FUNKTIONER
A	Belysning.
B	Spjældfunktion. Åbner/lukker.
C	1. Forlængelse af timer (+30 minutter).
	2. Filteralarm. Hvis filteralarmen aktiveres (se programmering nedenfor), begynder LED'en at blinke, når det er tid til at rense filteret. Efter rengøringen, skal man trykke på knap C i 2 sekunder for at nulstille systemet.

Spjældet lukker automatisk efter højst 60 minutter eller ved at trykke på knap **B** igen. Lad spjældet stå åbent i et stykke tid før og efter madlavning for at undgå, at lugten spreder sig i rummet.
Produktet er udstyret med en filteralarm. For at aktivere/deaktivere filteralarmen, se nedenfor.

Filteralarm

1. Åbningsprogram: Hold knappen A og B nede i 3 sekunder, så de begge blinker 3 gange. Programmeringstilstanden er nu aktiv i 30 sekunder.
2. Vælg funktion: Tryk på knappen for den valgte funktion for at aktivere/ deaktivere funktionen.

Knap	Funktion
C	Filteralarm

   LED'en på knappen lyser, når funktionen er aktiveret.
3. Gem programmering: Hold knapperne A og B nede i 3 sekunder. Knapperne A og B blinker 2 gange for at bekræfte, at programmeringen er gemt.

5. BELYSNING

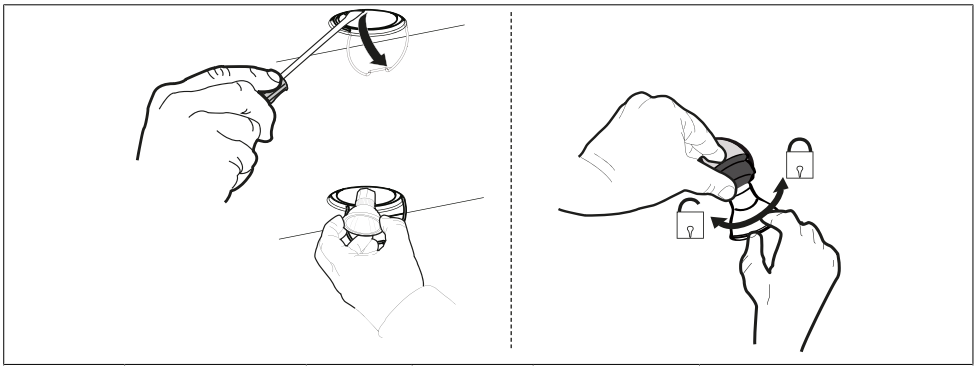

Lampe	Effekt (W)	Stik	Spænding (V)	Dimension (mm)	ILCOS-kode
	5	GU10	230	50x50	DRPAR-5/840-220/240-GU10-35/36 DRPAR-5/830-220/240-GU10-35/36

6. ELEKTRISK TILSLUTNING

Elektrisk tilslutning til 230 V~ med jordforbindelse.

Ledningslængde 1,1 m.

Potentialfrit relæ, lukkes ved tvang. Maks. tilslutningseffekt til styrekabel, 900 W ved 230 V.

Produktet leveres med ledning og jordet stik til tilslutning til en jordet stikkontakt og styrekabel/ potentialfrit relæ til tilslutning til en ekstern enhed.

Samledåse og stikkontakt skal være tilgængelige efter installationen.

Hvis en tilslutningsledning beskadiges, skal den udskiftes med en tilsvarende specialledning fra producenten eller dennes servicerepræsentant.

7. SERVICE OG GARANTI

SERVICE

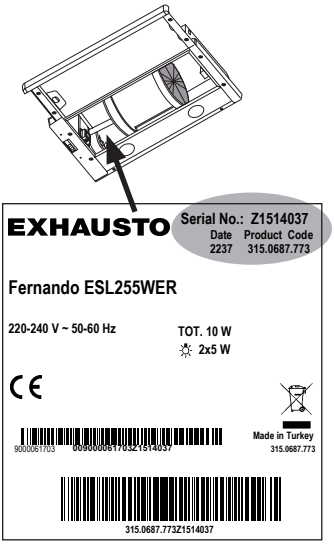

Før du kontakter service, skal du kontrollere produktmærkatet og notere produktkode, serienummer og datoen på produktet.
Produktmærket er placeret på venstre side, under filteret/bundpladen.
Kontakt ejendommens tekniske afdeling.
De kan hjælpe dig med at løse problemet eller henvise dig til den nærmeste servicerepræsentant for hurtig og effektiv service.
Produktet er omfattet af de gældende branchebestemmelser.

SERVICEADRESSER

MILJØOPLYSNINGER

De vigtigste råmaterialer, der anvendes i produktet, er:

- Metaller: rustfri plade, galvaniseret plade, zink, aluminium.
- Plast: polypropylen, polyamid, polycarbonat, polybutylenterephthalat (PBT).

GENANVENDELSE AF EMBALLAGE OG PRODUKTER

Emballagen skal afleveres på det nærmeste genbrugssted.

DA **INSTALLATIONSVEJLEDNING**

Advarsel! Før man går videre med installationen, skal man læse sikkerhedsoplysningerne i brugermanualen.

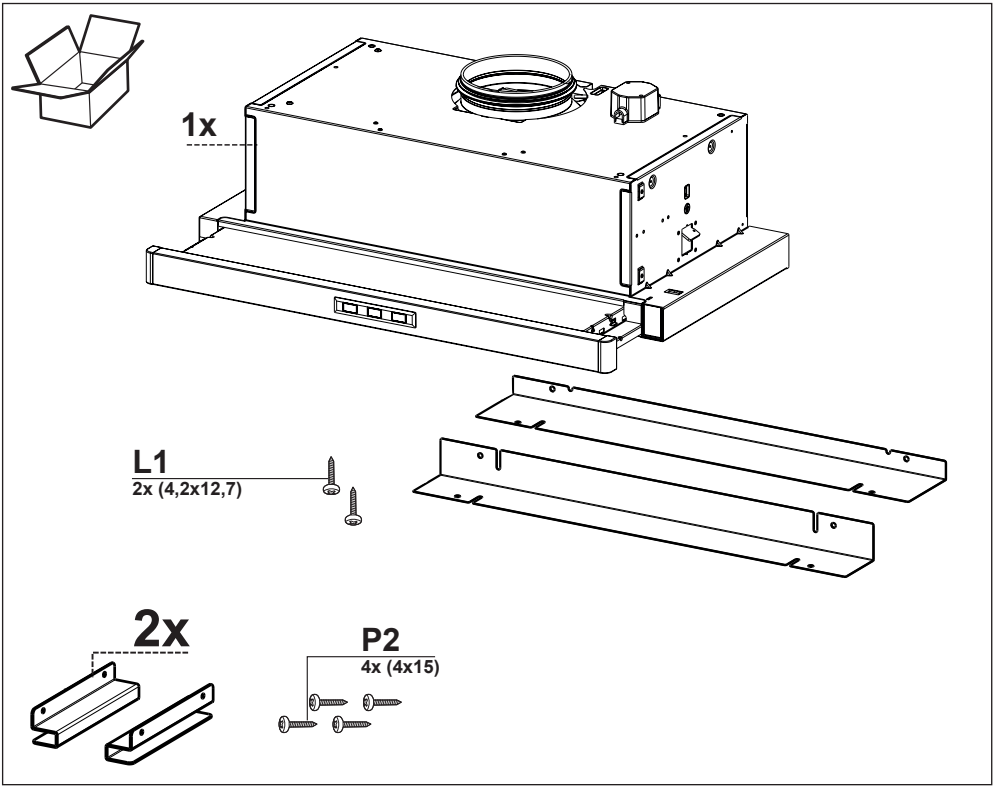
1x
L1
2x (4,2x12,7)
2x
P2
4x (4x15)

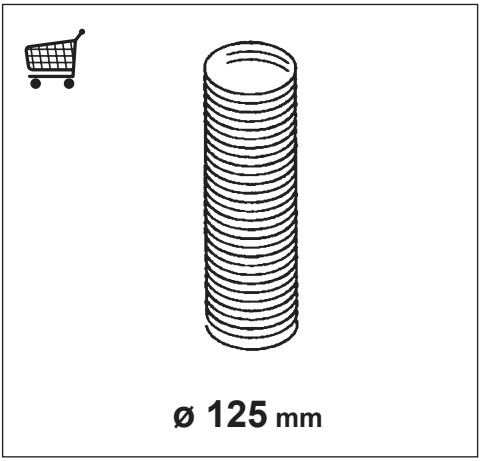
ø 125 mm

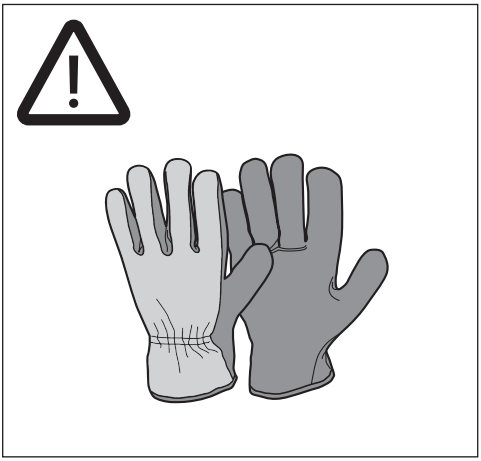

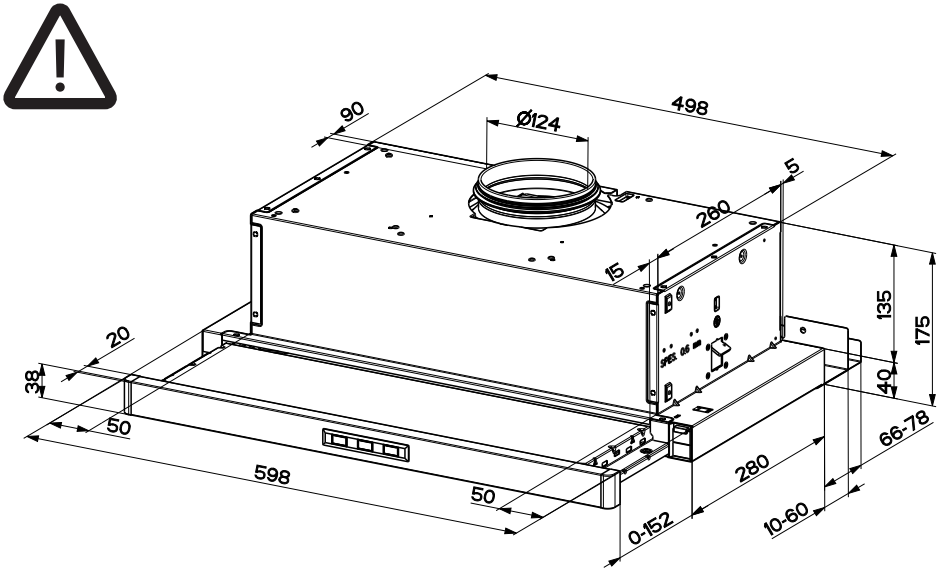
498
90
Ø124
5
280
15
135
175
40
66-78
280
10-60
0-152
20
38
50
598
50
SPES. 0.6 mm

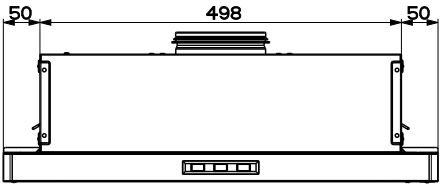
50
498
50

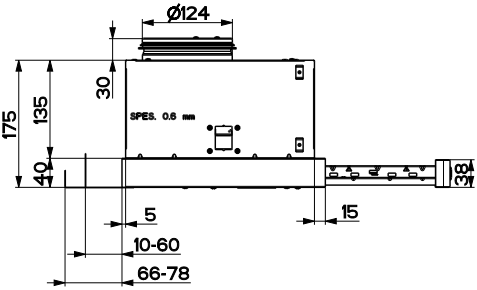
Ø124
30
175
135
40
SPES. 0.6 mm
38
5
15
10-60
66-78

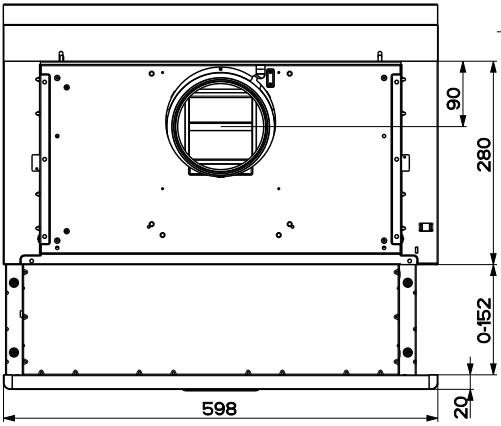
90
280
0-152
598
20

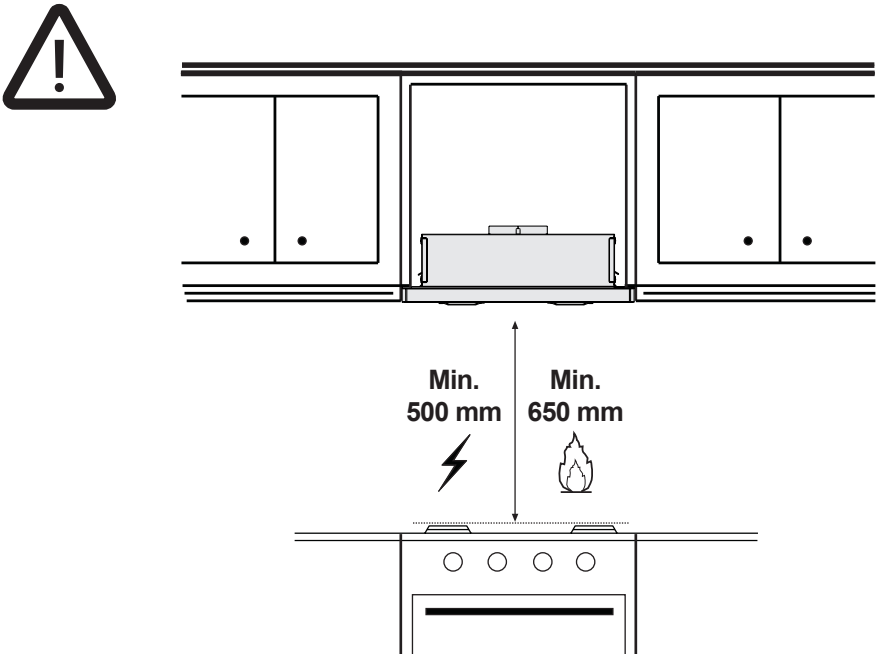

1

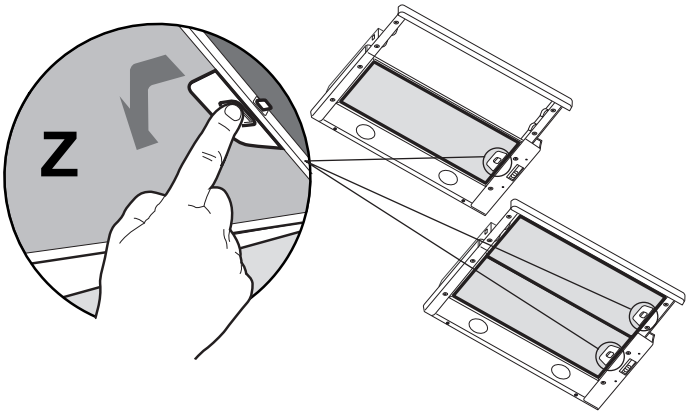

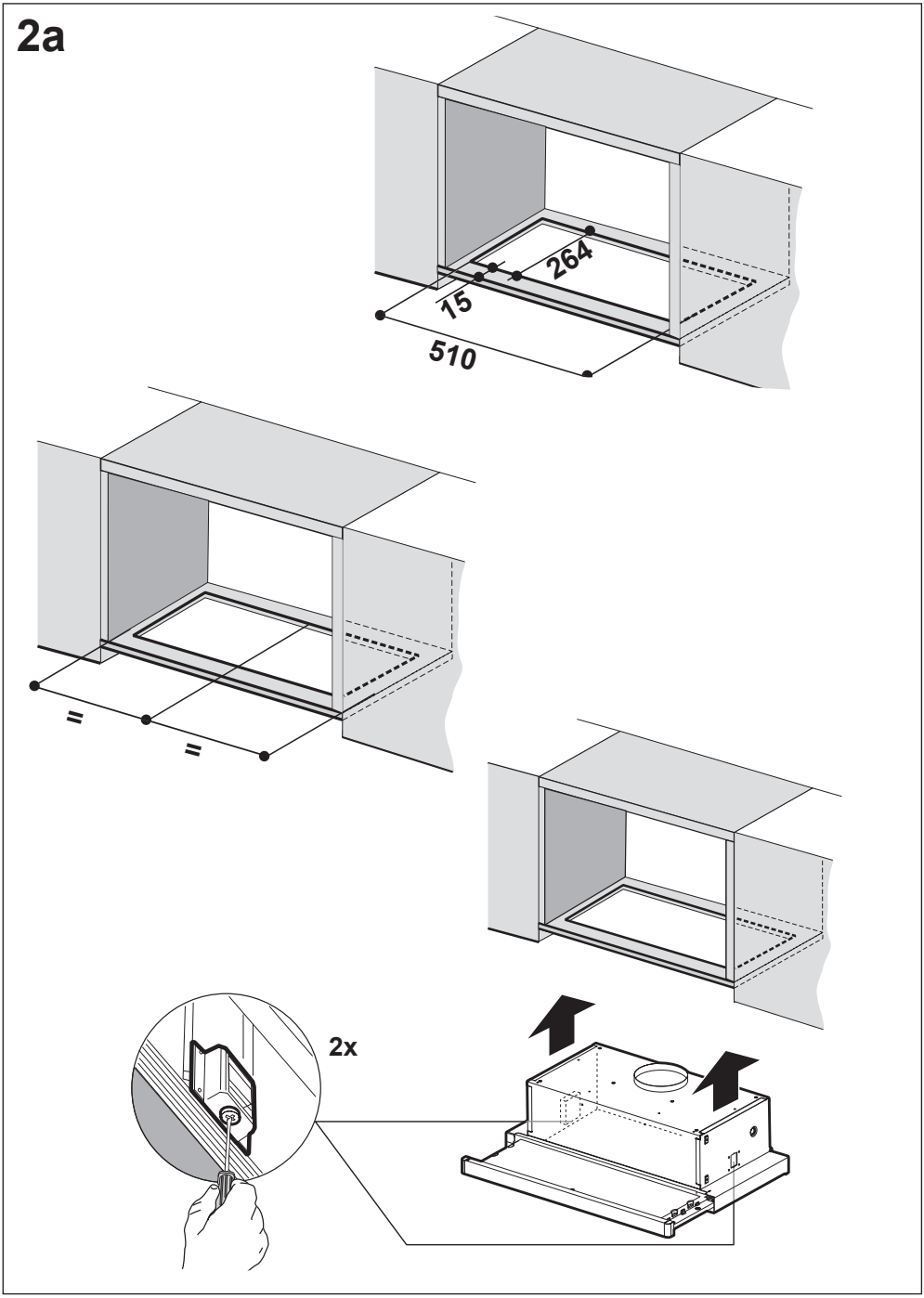
2a
264
15
510
=
=
2x

2b

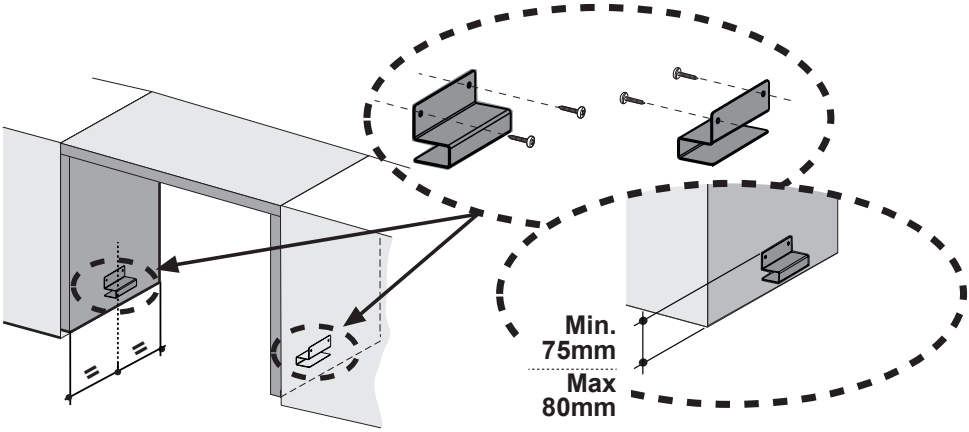

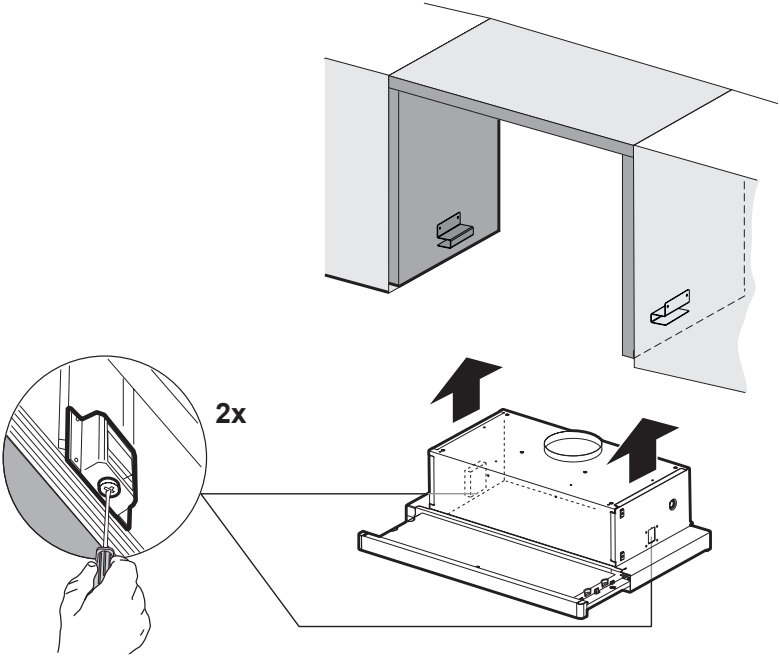

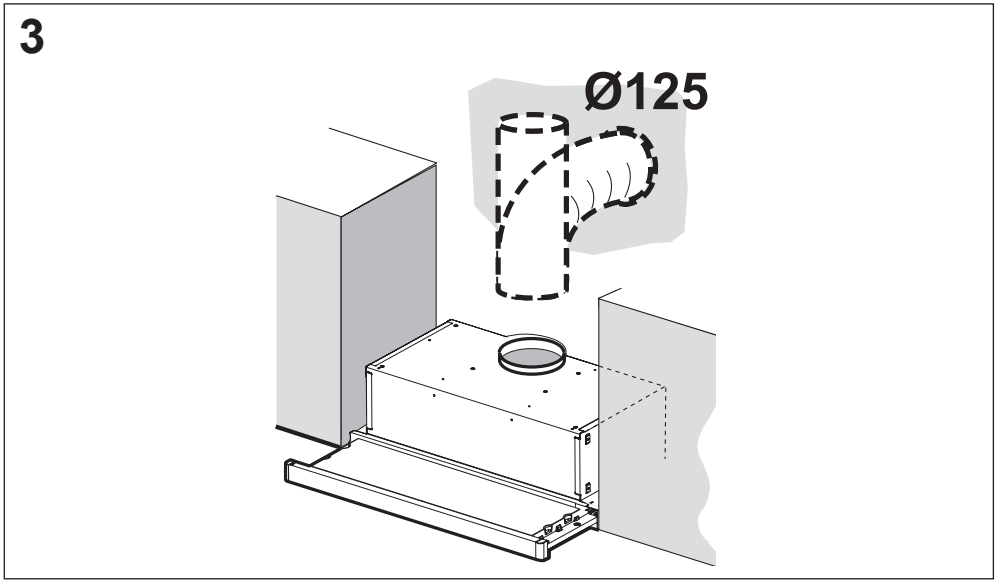
3
Ø125

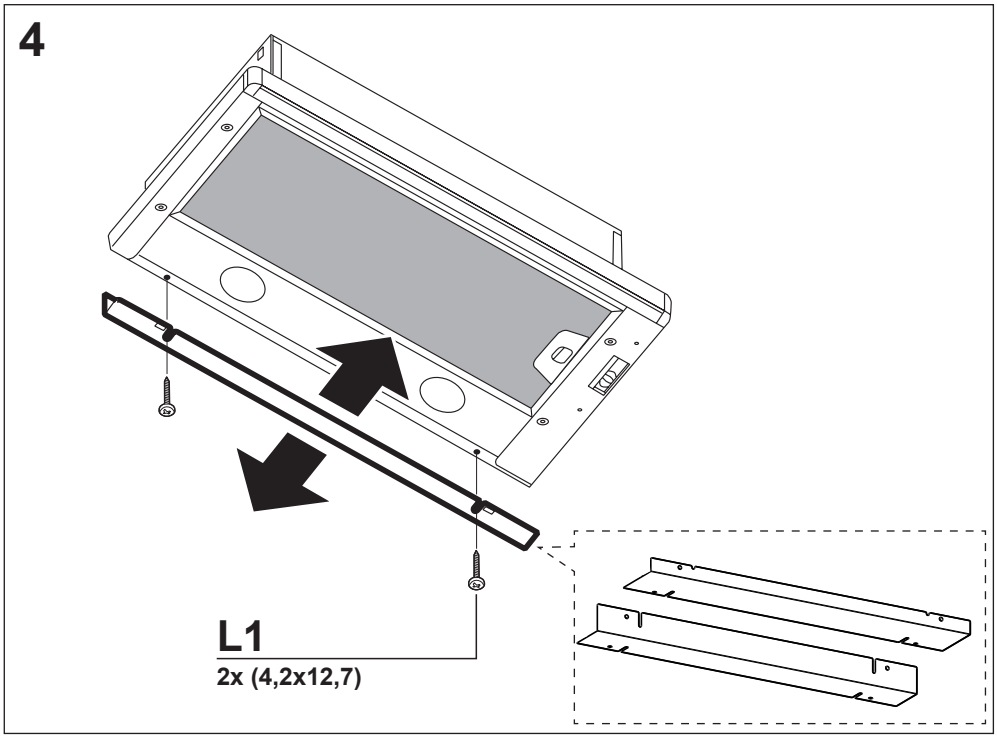
4
L1
2x (4,2x12,7)

JUSTERING AF LUFTSTRØMMEN

VIGTIGT!

Spjældet skal justeres af en specialist.

Indstilling af spjældet: Justering af luftmængden foretages på spjældet.

Spjældet bliver tilgængeligt til justering ved at fjerne filteret.

BASISVENTILATION

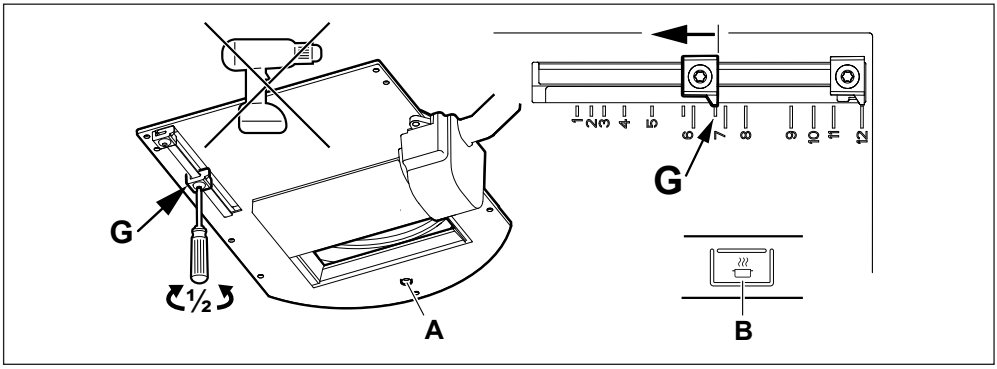

Åbn spjældet ved at trykke på knappen B.

Løsn endestoppet G ved at dreje det 180° (Torx/stjerneskruetrækker 10).

Indstil endestoppet til den ønskede position.

Markeringerne på spjældet svarer til værdierne i diagrammet "Basisstrømning" - se de følgende sider.

Markeringen på billedet svarer til position G7 i diagrammet.

Lås endestoppet. N.B. Sørg for, at endestoppet er helt låst.

Luk spjældet ved at trykke på knappen B på afbryderen.

Mål trykket (Pm) ved testpunkt A for at kontrollere, at flowet er som ønsket.

TVUNGET VENTILATION

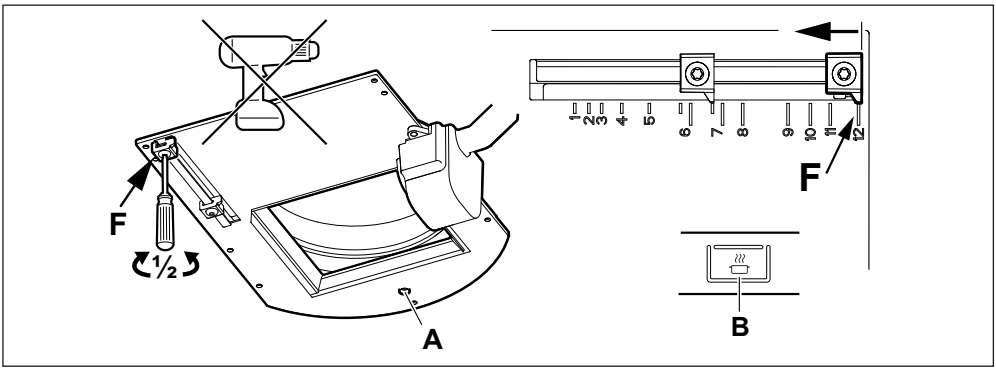

Løsn endestoppet F ved at dreje det 180° (Torx/stjerneskruetrækker 10).
Indstil endestoppet til den ønskede position.
Markeringerne på spjældet svarer til værdierne i diagrammet "Tvunget strømning" - se de følgende sider.
Markeringen på billedet svarer til position F12 i diagrammet.
Lås endestoppet N.B. Sørg for, at endestoppet er helt låst.
Åbn spjældet ved at trykke på knap B på afbryderen.
Mål trykket (Pm) ved testpunkt A for at kontrollere, at flowet er som ønsket.

GRUNDFLÖDE -M07
GRUNDVENTILATION -M07

Injusteringsdiagram
Indreguleringsdiagram

GRUNNVENTILASJON -M07
NORMALBETRIEB -M07

Tilpasningsdiagram
Einregelungsdiagramme

BASIC VENTILATION -M07

Adjusting diagram

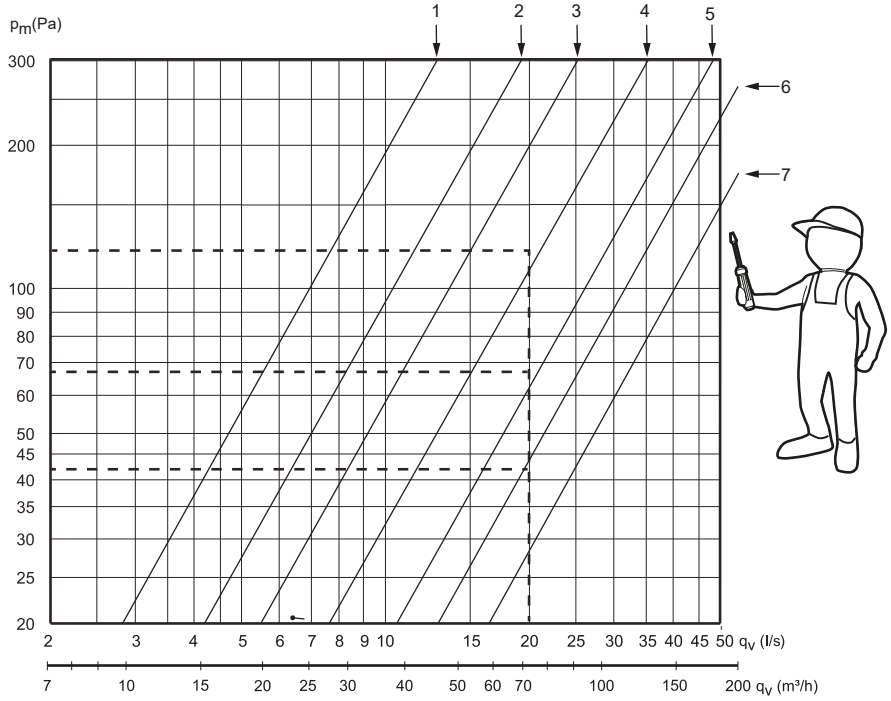

p_m= Mättryck (Pa)

p_m= Gauge pressure (Pa)

p_m= Måletryk (Pa)

p_m= Måletrykk (Pa)

p_m= Messdruck (Pa)

GRUNDFLÖDE -M07
GRUNDVENTILATION -M07

Dimensioneringsdiagram
Dimensjoneringsdiagram

GRUNNVENTILASJON -M07
NORMALBETRIEB -M07

Tilpasningsdiagram
Bemessungsdiagramme

BASIC VENTILATION -M07

Dimensioning diagram

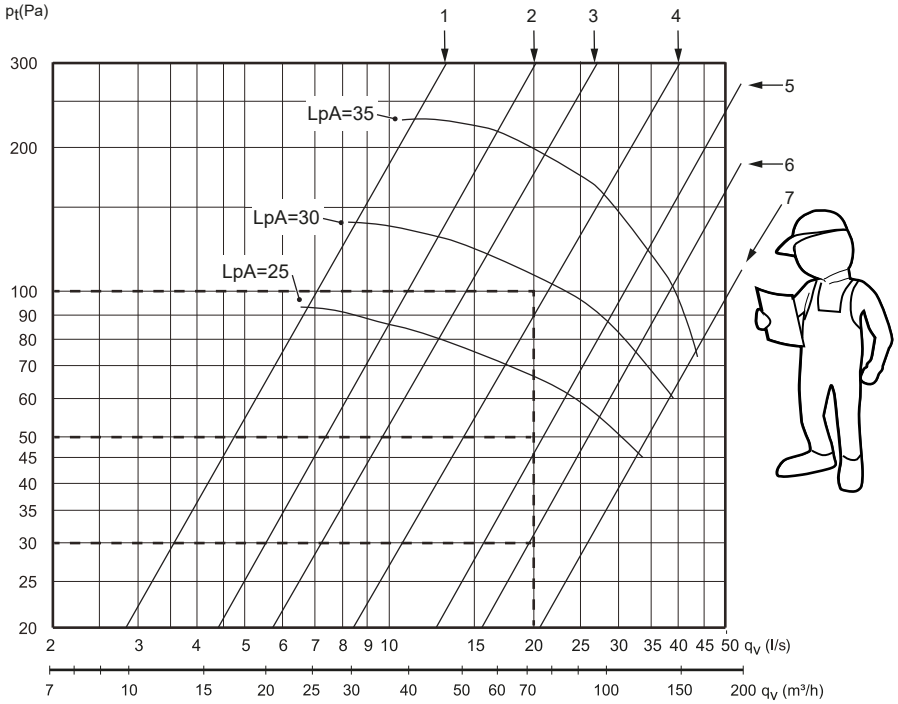

p_t= Totaltryck
L_pA= Ljudtrycksnivå dB(A) är mätt i ett rum med ljudabsorbation på 10 m² Sabin

p_t= Total pressure
L_pA= Sound pressure level dB(A) is measured in a room with sound absorption of 10 m² Sabin

p_t= Totaltryktab
L_pA= Lydtryksniveau dB(A) er mål i et rum med en lydabsortion på 10 m² Sabin

p_t= Totaltryck
L_pA= Lydtrykknivå dB(A) måles i et rom med en lydabsortion på 10 m² Sabin

p_t= Gesamtdruck
L_pA= Schalldruckpegel dB(A) wird in einem Raum mit einer Shallaufnahmefähigeit 10 m² bei gemessen

FORCERINGSFLÖDE -M07
FORCERET VENTILATION -M07

Injusteringsdiagram
Indreguleringsdiagram

FORCERET VENTILASJON -M07
INTENSIVBETRIEB -M07

Tilpasningsdiagram
Einregelungsdiagramme

FORCED VENTILATION -M07

Adjusting diagram

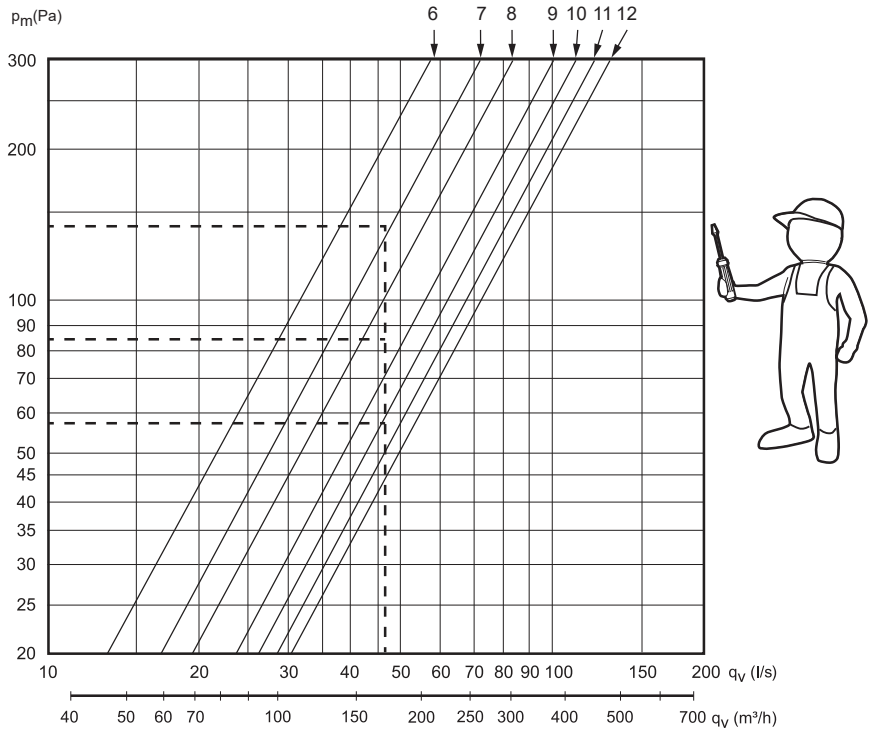

p_m= Mättryck (Pa)

p_m= Gauge pressure (Pa)

p_m= Måletryk (Pa)

p_m= Måletrykk (Pa)

p_m= Messdruck (Pa)

FORCERINGSFLÖDE -M07
FORCERET VENTILATION -M07

Dimensioneringsdiagram
Dimensjoneringsdiagram

FORCERET VENTILASJON -M07
INTENSIVBETRIEB -M07

Tilpasningsdiagram
Bemessungsdiagramme

FORCED VENTILATION -M07

Dimensioning diagram

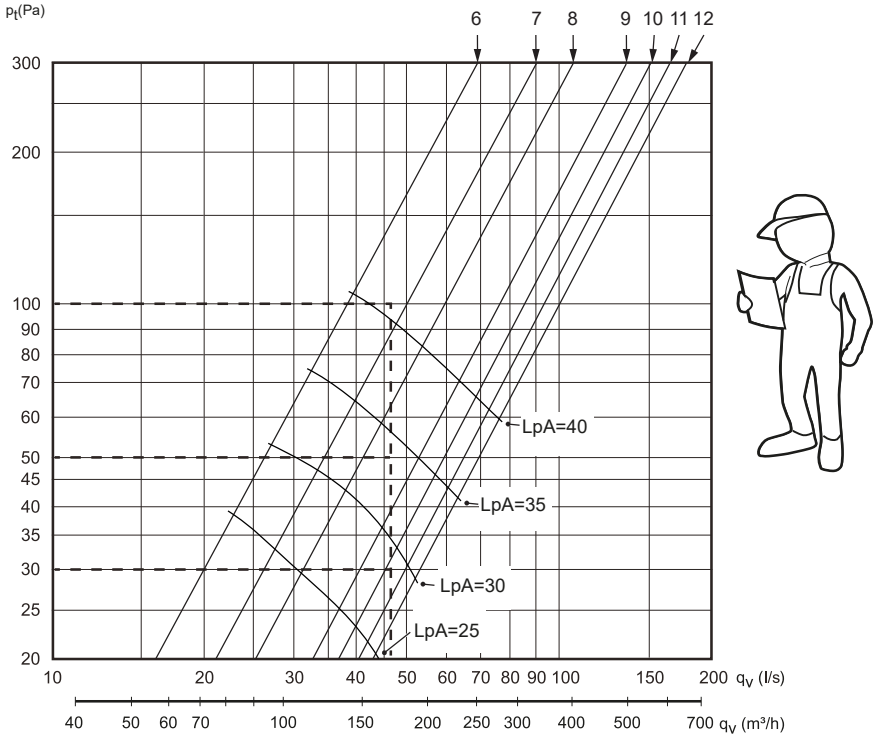

p_t= Totaltryck
L_pA= Ljudtrycksnivå dB(A) är mätt i ett rum med ljudabsorbation på 10 m² Sabin

p_t= Total pressure
L_pA= Sound pressure level dB(A) is measured in a room with sound absorption of 10 m² Sabin

p_t= Totaltryktab
L_pA= Lydtryksniveau dB(A) er mål i et rum med en lydabsortion på 10 m² Sabin

p_t= Totaltryck
L_pA= Lydtrykknivå dB(A) måles i et rom med en lydabsortion på 10 m² Sabin

p_t= Gesamtdruck
L_pA= Schalldruckpegel dB(A) wird in einem Raum mit einer Shallaufnahmefähigeit 10 m² bei gemessen

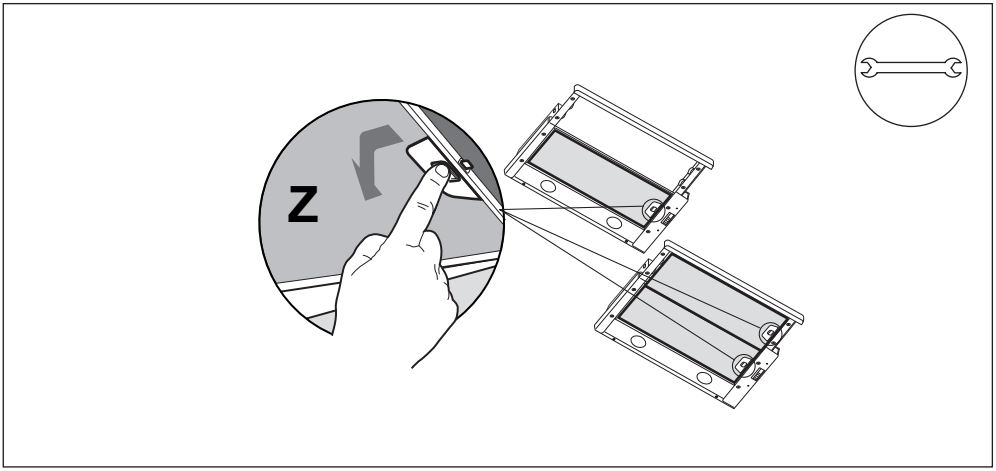
Z

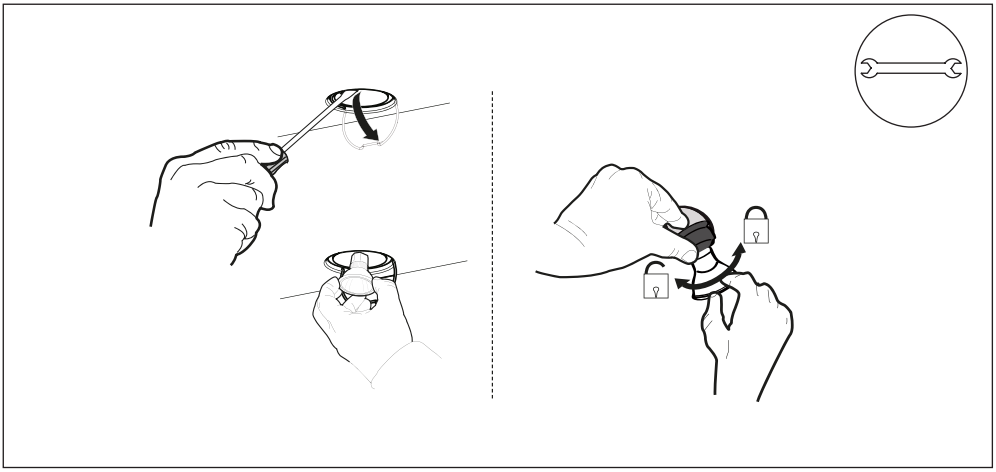

EXHAUSTO

3500543 991.0689.479_01 - 221108 - D0009011_00