VEX1000

Ny standard for kompakte ventilationsløsninger

EXHAUSTO

VEX1000

Engineered in Denmark

Fleksibel og fremtidssikret platform, der vokser med markedets behov

Første skridt var VEX1000RS med sidetilslutning, en kompakt og effektiv ventilationsløsning med roterende varmeveksler, som allerede har vist sig som en succesfuld efterfølger til vores velkendte VEX-serier.

Nu tager vi næste skridt.

Vi udvider nu serien med VEX1000RT, en ny model med toptilslutning og roterende varmeveksler. Det giver endnu flere installationsmuligheder, særligt i projekter hvor pladsforhold og rørføring kræver ekstra fleksibilitet.

VEX1000 omfatter nu i alt 17 modeller for luftmængder fra 400 m^3/h op til 9.340 m^3/h.

Serien suppleres i de kommende måneder løbende med flere muligheder for både tilslutning og valg af varmeveksler.

EXHAUSTO

Kvalitet uden kompromis

VEX1000 platformen er udviklet med afsæt i årtiers udvikling af ventilationsløsninger, vores medvirken i indeklimaforskning samt vores arbejde med at sætte danske og europæiske standarder for certificeringer på ventilationsområdet.

Vi har med denne serie lagt særligt vægt på løsninger, der rækker ind i fremtiden, både med henblik på teknologi, processer, materialer og levetid.

Alle VEX1000 aggregater er Eurovent-certificerede og tilbyder markedsførende energieffektivitet og korrosionsbestandighed i topklasse (C5).

Ved omhyggeligt valg af materialer, komponenter, og en fremtidssikret investering i egne processer, yder EXHAUSTO et væsentligt bidrag til at reducere CO_2-aftryk. VEX1000-serien er derfor ikke kun en investering i høj kvalitet og avanceret teknologi, men også i en bæredygtig fremtid.

Perfect Airflow Fit

De nu i alt 17 modeller, der dækker luftmængder fra 400 til 9340 m³/h sikrer perfekt dimensionering til det aktuelle ventilationsbehov. Der findes altid en VEX1000, der opfylder krav til luftmængde, ydeevne og dimension – Perfect Airflow Fit!

Vi har arbejdet med et bredt sortiment af standardmodeller og tilbyder ydermere et stort tilbehørsprogram, som gør det nemt at vælge den rigtige løsning.

VEX1000 er designet til stort set alle bygninger med behov for kompakte og energieffektive ventilationsløsninger, der er nemme at installere og leverer optimalt indeklima og høj komfort.

NU 17 modeller op til 9340 m³/h

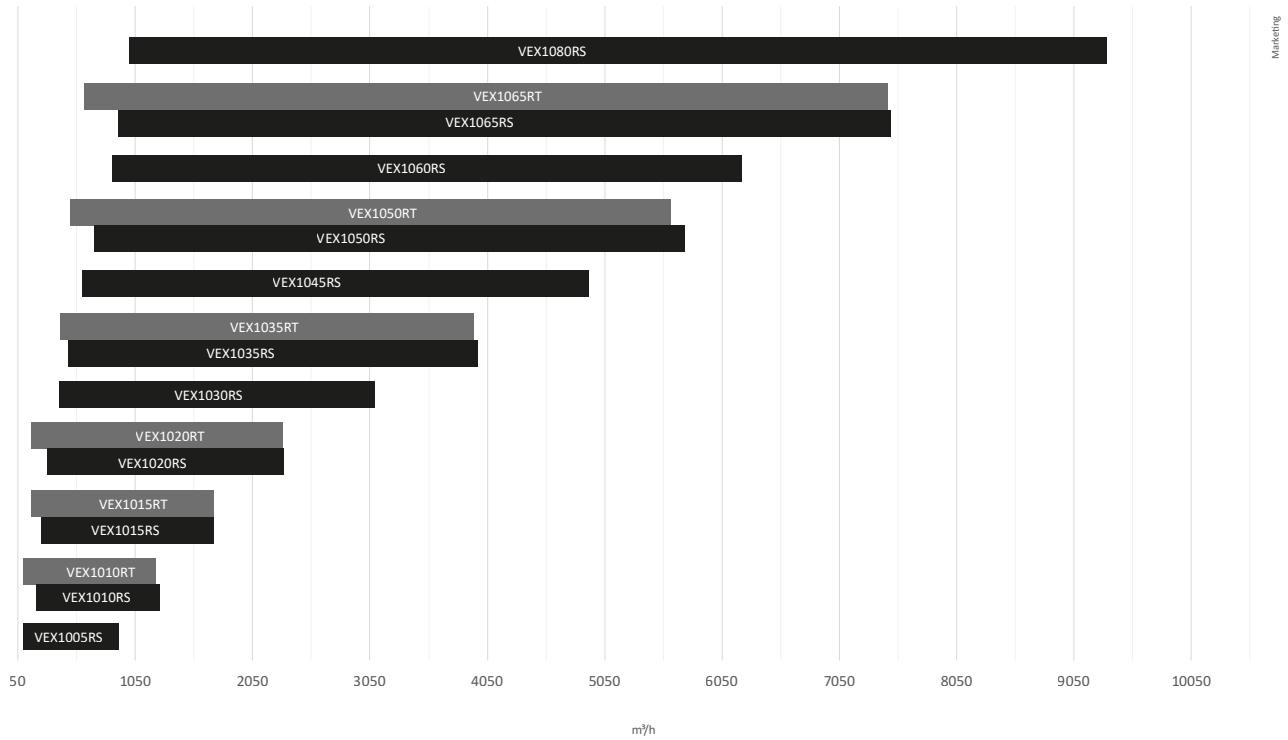

Ultra kompakt

VEX1000 modulerne er optimeret til at levere størst mulig luftkapacitet med mindst muligt pladsbehov. Aggregaterne installeres nemt i små teknikrum, og tilbydes med tilslutning i såvel side som toppen af aggregatet. Hvor pladsen er særligt trang, kan VEX1000 leveres som SPLIT løsning. VEX1000 kommer uden besvær gennem en 900 mm standarddør.*)

Produktets kompakte design, fleksible konstruktion (Top/Side) samt muligheden for SPLIT, gør VEX1000 sær deles velegnet til renoveringsprojekter med begrænsede adgangsforhold.

Kvalitet, energieffektivitet og kompakthed er kompromisløse krav. VEX1000 tilbyder de bedste muligheder for at vælge ventilationsløsninger, der opfylder krav til plads, luftmængde, ydeevne, dimensioner og budget.

Samtidig er det nemt at vælge den rigtige løsning – og dermed nemt at sikre det gode indeklima.

*) *alle modeller op til 7.500 m³/h*

Mange m³/h på få m²

VEX1000 mål

VEX1005RS A x B x C	855 x 720 x 1307 mm
VEX1010RS A x B x C	1135 x 720 x 1347 mm
VEX1015RS A x B x C	1135 x 809 x 1461 mm
VEX1020RS A x B x C	1135 x 905 x 1461 mm
VEX1030RS A x B x (C + D)	1339 x 1016 x (830 + 830) mm
VEX1035RS A x B x (C + D)	1339 x 1117 x (830 + 830) mm
VEX1045RS A x B x (C + D)	1524 x 1217 x (865 + 865) mm
VEX1050RS A x B x (C + D)	1524 x 1319 x (865 + 865) mm
VEX1060RS A x B x (C + D)	1734 x 1403 x (900 + 900) mm
VEX1065RS A x B x (C + D)	1734 x 1493 x (900 + 900) mm
VEX1080RS A x B x (C + D)	1906 x 1609 x (1052 + 1052) mm

VEX1010RT A x B x C	1378 x 715 x 1344 mm
VEX1015RT A x B x C	1378 x 804 x 1458 mm
VEX1020RT A x B x C	1378 x 898 x 1458 mm
VEX1035RT A x B x (C + D)	1622 x 1102 x (862 + 862) mm
VEX1050RT A x B x (C + D)	1812 x 1306 x (884 + 884) mm
VEX1065RT A x B x (C + D)	2002 x 1492 x (899 + 899) mm

Mål er excl. fødder, hængsler og håndtag

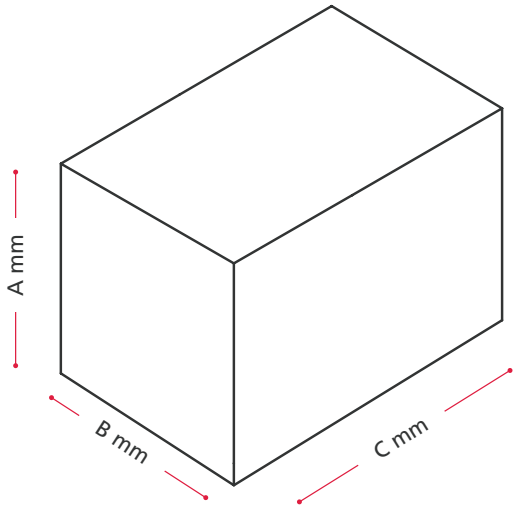

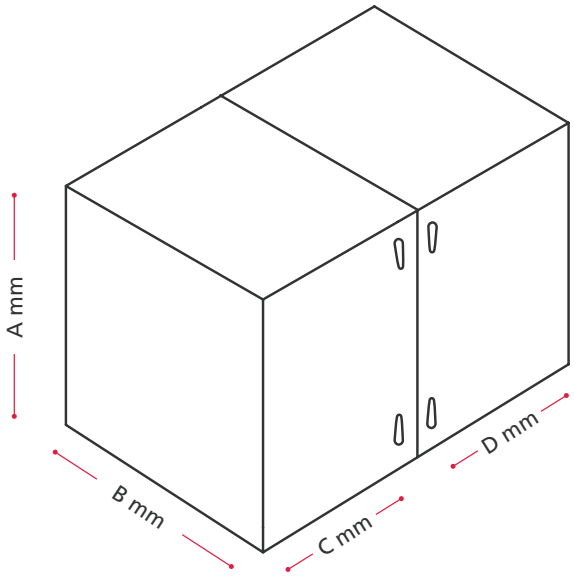

EXcon+
PLUS for flere fordele

VEX1000 leveres med integreret EXcon+ automatik som har indbygget WiFi-forbindelse for hurtig tilslutning med tablet, HMI eller PC. Ny intuitiv brugerflade og præ-definerede brugerprofiler sikrer nem og hurtigt installation og indregulering af indeklimaet i din bygning.

Samtidig er der fleksibilitet til at vælge mellem 3 tilslutningsmuligheder.

EXcon+

OJ AIR+ styring

Alle sensorer og elektriske komponenter er installeret og tilsluttet

Controller Ready

Alle (valgte) følere og elektriske komponenter er inkluderet og tilsluttet.

Eksterne følere (tryk osv.) medfølger ikke.

Kunden installerer selv sin valgfri styring/automatik.

Uden styring

Uden sensorer eller elektriske komponenter

Kunden installerer og tilslutter alle sensorer og elektriske komponenter

Ny EXcon+ automatik sikrer optimal styring af indeklimaet i alle anvendelsesområder.

Automatikboksen kan placeres fleksibelt så det passer til behovet både indendørs og udendørs

- På væg op til 10 m fra VEX-aggregatet
- På stander ved VEX (stander er tilbehør)
- Udenfor eller indenfor, når VEX1000 er monteret på taget

Dette giver nem adgang til automatikboksen derfra hvor plads og installation bedst tillader dette.

Engineering Air

Siden 1957 har vi med viden og engagement sat nye standarder for ventilationsløsninger som leverer et sundt indeklima til millioner af mennesker, som er hjemme, går på arbejde eller i skole.

Og vi har med respekt for vores fælles planet altid et ufravigeligt krav til at vi med vores produkter reducerer vores aftryk på det globale klima – både nu og i fremtiden.

Den samme tilgang har vi haft med VEX1000. Denne gang har vi udviklet en platform af aggregater, som gør det nemt at vælge en løsning, der passer præcist til det enkelte projekt.

Vores mål var at sætte en ny standard for kompakte ventilationsløsninger.

Og det har vi gjort. I et tæt samarbejde mellem vores kunder, ingeniører, teknikere samt produktions-, salg- og marketing teams i hele Europa. Det er nemlig essensen af vores kultur, at produktinnovation leveres af indsigt i kundernes behov og af vores ambitiøse specialister som ånder for indeklima og bæredygtighed.

Det kalder vi Engineering Air.

Tilmeld nyhedsbrev fra EXHAUSTO
- og bliv inspireret og opdateret på nyt om produkter, systemløsninger og lovgivning

3006794 - 10/2025 - Ret til ændringer forbeholdes

EXHAUSTO A/S
Odensevej 76
DK-5550 Langeskov

Tel. +45 65 66 12 34
salgdk@exhausto.dk
www.exhausto.dk

EXHAUSTO